120-020R409

Sento WC-Sitz Slim, Taupe Matt

Beschreibung :

Sento WC-Sitz Slim, mit Absenkautomatik, mit Schnellverschluss, Material: Duroplast, Scharniere Edelstahl, abnehmbar, Befestigung von oben, Farbe: Taupe Matt, passend zu WCs Sento # 4337, # 4448, # 5987, # 5988, # 7747, # 7748

Produkt :

Technische Daten :

Hersteller :	VitrA Bad GmbH
Kollektion :	Sento
Artikelnummer :	120-020R409
Farbe :	Taupe Matt
Breite :	365 mm
Tiefe :	445 mm
Höhe :	40 mm
Gewicht :	3,1 kg
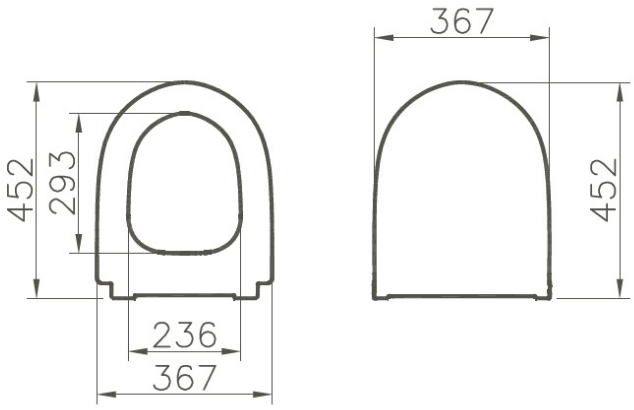
Technische Zeichnung :