120-001R409

Sento WC-Sitz Slim, Edelweiß

Beschreibung :		Produkt :
Sento WC-Sitz Slim, mit Absenkautomatik, mit Schnellverschluss, Material: Duroplast, Scharniere Edelstahl, abnehmbar, Befestigung von oben, Farbe: Edelweiß, passend zu WCs Sento # 4337, # 4448, # 5987, # 5988, # 7747, # 7748		

Technische Daten :		

Hersteller :	VitrA Bad GmbH
Kollektion :	Sento
Artikelnummer :	120-001R409
Farbe :	Edelweiß
Breite :	365 mm
Tiefe :	445 mm
Höhe :	40 mm
Gewicht :	3,1 kg
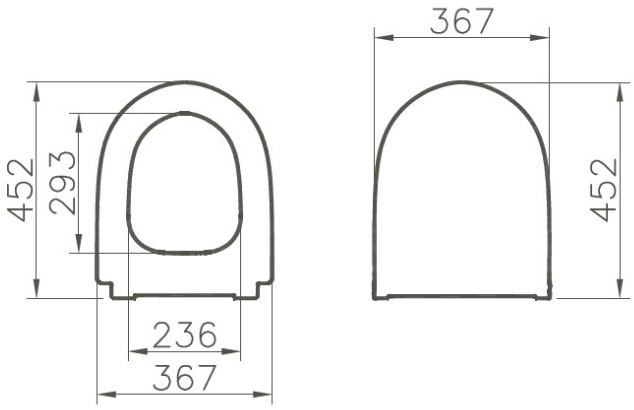
Technische Zeichnung :